Constructa

Wärmepumpen-Trockner, 8 kg
CWK3M201

Soft Dry System | Anti Vibration | A++

CWK3M201

Leistung / Verbrauch

- Energieeffizienzklasse:A++auf einer Energieeffizienzklasse-Skala von A+++ bis D
- Energieverbrauch:236 kWh/Jahr
- Fassungsvermögen: 1 -8 kg
- Kondensations-Effizienzklasse:B
- Geräusch:65dB (A) re 1pW

Ausstattung / Komfort

- Soft Dry-System: großeEdelstahl-Schontrommel, Mitnehmer im Softdesign
- Auto Dry: feuchtegesteuerte Trocknungsprogramme
- Vollelektronische Einknopf-Bedienung für Feuchtegesteuerte-, Zeit- und Spezialprogramme
- Spezialprogramme:Wolle finish,Mix,outdoor,Handtücher,Zeitprogramm warm,Zeitprogramm kalt,Dessous,Schnell 40 Min.,Hemden
- Touch Control-Tasten:Schongang,Knitterschutz,Fertig in,Programmdauer,Start/ Pause,Trocknungsgradfeinjustage,24 hFertig in
- LED-Display für Restzeitanzeige und24 hEndezeitvorwahl, Programmstatus, Zusatzfunktionen
- LED-Trommelinnenbeleuchtung
- Selbstreinigender Kondensator
- KomfortverschlussMetallverschlusshaken
- Anti Vibration Design - mehr Stabilität und Laufruhe
- Knitterschutz am Programmende60 min
- Kunststofftür mit Rahmenweiß
- Signal am Programmende
- Ja

Technische Daten und Maße

- Gerätemaße (H x B x T):84.2 cmx59.8 cmx59.9 cm
- Unterschiebbar ab 85 cm Nischenhöhe
- Wärmepumpentechnologie mit umweltfreundlichem Kältemittel R290

Zusatzdaten

- Nennkapazität für das Standard-Baumwollprogramm bei vollständiger Befüllung:8 kgBaumwollwäsche
- Trocknerart: Kondensation mit Wärmepumpentechnologie
- Energieverbrauch von236.0 kWh/Jahr auf der Grundlage von 160 Trocknungszyklen für das Standard-Baumwollprogramm bei vollständiger Befüllung und Teilbefüllung sowie des Verbrauchs der Betriebsarten mit geringer Leistungsaufnahme. Der tatsächliche Energieverbrauch je Zyklus hängt von der Art der Nutzung des Geräts ab
- Energieverbrauch des Standard-Baumwollprogramms bei vollständiger Befüllung1.87 kWhund Energieverbrauch des Standard-Baumwollprogramms bei Teilbefüllung1.14 kWh
- Leistungsaufnahme im Aus-Zustand0.1 Wund im nichtausgeschalteten Zustand0.5 W
- Das ProgrammBaumwolle schranktrockenist das Standard-

Constructa

Wärmepumpen-Trockner, 8 kg
CWK3M201

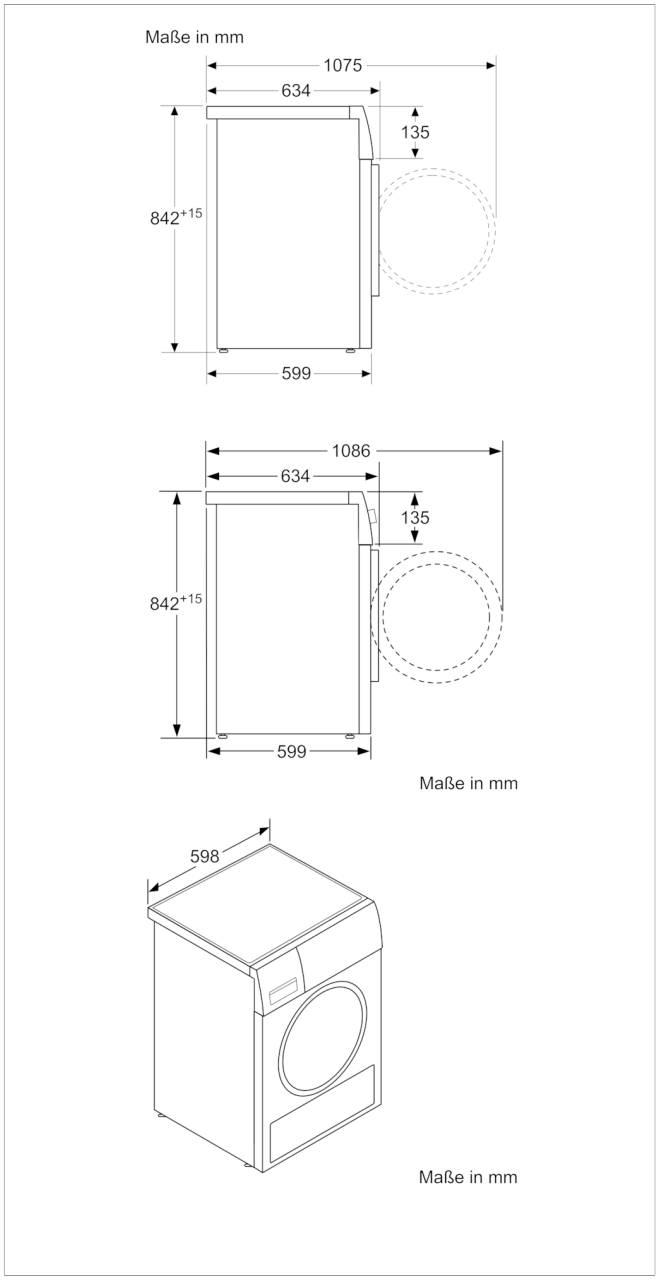

Ausstattungsmerkmale

Bauform: Standgerät
Arbeitsplatte abnehmbar: Nein
Türanschlag: Rechts
Länge Anschlusskabel (cm): 145,0
Höhe der Arbeitsplatte (mm): 842
Abmessungen des Gerätes (mm): 842 x 598 x 599
Nettogewicht (kg): 46,745
Fluorierte Treibhausgase: Nein
Kältemittelart: R290
Hermetisch geschlossene Einrichtung: Ja
Menge des Kältemittels (kg): 0,145
Menge als CO2-Äquivalent (t): 0,000
EAN-Nummer: 4242004237730

Verbrauchs- und Anschlusswerte

Anschlusswert (W): 1000
Absicherung (A): 10
Spannung (V): 220-240
Frequenz (Hz): 50
Approbationszertifikate: CE, VDE
Nennkapazität in kg Baumwolle für das Standard-Baumwollprogramm bei vollständiger Befüllung - neu (2010/30/EC): 8,0
: Baumwolle schranktrocken
Energieeffizienzklasse (2010/30/EC): A++
Energieverbrauch des Standard-Baumwollprogramms bei vollständiger Befüllung für elektrisch beheizte Haushaltswäschetrockner - neu (2010/30/EC): 1,87
Programmdauer des Standard-Baumwollprogramms bei vollständiger Befüllung (min): 211
Energieverbrauch des Standard-Baumwollprogramms bei Teilbefüllung für elektrisch beheizte Haushaltswäschetrockner - neu (2010/30/EC) (kWh): 1,14
Programmdauer des Standard-Baumwollprogramms bei Teilbefüllung (min): 135
Gewichteter jährlicher Energieverbrauch für elektrisch beheizte Haushaltswäschetrockner - neu (2010/30/EC) (kWh): 236,0
Gewichtete Programmdauer des Standard-Baumwollprogramms bei vollständiger Befüllung und Teilbefüllung (min): 168
Durchschnittliche Kondensationseffizienz des Standard-Baumwollprogramms bei vollständiger Befüllung (%): 84
Durchschnittliche Kondensationseffizienz des Standard-Baumwollprogramms bei Teilbefüllung (%): 84
Gewichtete Kondensationseffizienz für das Standard-Baumwollprogramm bei vollständiger Befüllung und Teilbefüllung (%): 84

erstellt am 2021-01-02