iQ300, Waschmaschine, Frontlader, 8 kg, 1400 U/min.
WM14NK98

iSensoric Waschmaschine mit iQdrive-Motor für besonders wirkungsvolle und effiziente Wäschepflege.

- ✓ Zeigt alle relevanten Informationen deutlich an und ist dank der Sensortasten einfach anzuwenden - LED-Display simpleTouch
- ✓ Schützt wasserundurchlässige Funktionstextilien - Outdoor/ Imprägnieren-Programm.
- ✓ Effizient, langlebig und leise - iQdrive
- ✓ Besonders effektive und extrem schonende Wäschepflege - Softtrommel
- ✓ voltMonitor

Ausstattung

Technische Daten

Energieeffizienzklasse (EU 2017/1369) : C
Gewichteter Energieverbrauch in kWh pro 100 Waschzyklen im Programm eco 40-60 (EU 2017/1369) : 62
Maximale Kapazität in kg (EU 2017/1369) : 8,0
Wasserverbrauch in Litern im eco-Programm pro Betriebszyklus (EU 2017/1369) : 43
Dauer des Programms eco 40-60 in Stunden und Minuten bei Nennkapazität (EU 2017/1369) : 3:29
Schleudereffizienzklasse des Programms eco 40-60 (EU 2017/1369) : B
Luftschallemissionsklasse (EU 2017/1369) : A
Luftschallemissionen (EU 2017/1369) : 72
Bauform : Standgerät
Höhe der Arbeitsplatte (mm) : 848
Abmessungen des Gerätes (mm) : 848 x 598 x 590
Nettogewicht (kg) : 71,901
Anschlusswert (W) : 2300
Absicherung (A) : 10
Spannung (V) : 220-240
Frequenz (Hz) : 50
Approbationszertifikate : CE, VDE
Länge Anschlusskabel (cm) : 160
Türanschlag : Links
Rollen : Nein
EAN-Nummer : 4242003878859
Art der Installation : Standgerät

4 242003 878859

Sonderzubehör

WZ10131	Zulauf-Verlängerung
WX975600	Bodenbefestigung

iQ300, Waschmaschine, Frontlader, 8 kg, 1400 U/min.
WM14NK98

Ausstattung

Leistung und Verbrauch
- Energieeffizienzklasse[1]: C
- Stromverbrauch[2] / Wasserverbrauch[3]: 62 kWh / 43 Liter
- Nennkapazität: 1 - 8 kg
- Programmlaufzeit[4]: 3:29 h:min
- Schleudereffizienzklasse: B
- Schleuderdrehzahl**: 400 - 1400 U/Min.
- Geräuschwert: 72 dB (A) re 1 pW
- Geräuscheffizienzklasse: A

Programme
- Standardprogramme: Baumwolle, Pflegeleicht, Fein/Seide, Wolle-Handwäsche
- Spezialprogramme:#Trommel Reinigen (mit Erinnerungsfunktion), Dessous, Hemden/Business, Jeans/Dunkle Wäsche, Outdoor/ Imprägnieren, Schleudern / Abpumpen, Schnell/Mix, Spülen, Super 30'/15', Fein/Seide, Wolle-Handwäsche

Optionen
- varioSpeed: Bis zu 65% kürzere Waschprogramme ***
- touchControl-Tasten: Vorwäsche, Fertig in, Wasser Plus, Temperatur, varioSpeed, Start / Pause mit Nachlegefunktion, Drehzahlabwahl/ohne Schleudern

Komfort und Sicherheit
- iQdrive: energiesparenste und leiseste Motorentechnologie
- anti-vibration Design: mehr Stabilität und Laufruhe
- Vollelektronische Einknopf-Bedienung für alle Wasch- und Spezialprogramme
- Großes Display für Programmablauf, Drehzahl, Restzeit, 24 h Endezeitvorwahl und Beladungsempfehlung
- Nachlegefunktion: Unterbrechen Sie den bereits gestarteten Waschvorgang, um weitere Wäschestücke in die Trommel zu legen.
- waterPerfect Plus: für eine effiziente Wassernutzung auch bei geringer Beladung dank intelligenter Sensortechnologie.
- Schaumerkennung
- Unwuchtkontrolle
- Signal am Programmende
- Kindersicherung
- Einsatz für Flüssigwaschmittel
- 32 cm-Bullauge, grau, weiß mit 171° Türöffnungswinkel
- Metallverschlusshaken
- Komfortverschluss
- aquaStop®: eine Siemens Hausgeräte Garantie bei Wasserschäden - ein Geräteleben lang.*

Technische Informationen
- unterschiebbar ab 85 cm Nischenhöhe
- Gerätemaße (H x B): 84.8 cm x 59.8 cm
- Gerätetiefe: 59.0 cm
- Gerätetiefe inkl. Türe: 63.2 cm
- Gerätetiefe mit geöffneter Türe: 106.3 cm

[1] Auf einer Energieeffizienzklassen-Skala von A bis G
2 Energieverbrauch in kWh für 100 Waschzyklen (im Programm Eco 40-60)
[3] Gewichteter Wasserverbrauch in Litern pro Waschgang (im Programm Eco 40-60)
[4] Laufzeit für das Programm Eco 40-60

** Garantiebedingungen finden Sie unter https://www.siemens-home.bsh-group.com/de/kundendienst/garantie*
*** Der angegebene Wert ist gerundet.*
**** Vergleich zwischen der Programmdauer von Pflegeleicht 40 ° C und der Programmdauer von Pflegeleicht 40 ° C + aktivierter varioSpeed Option*

iQ300, Waschmaschine, Frontlader, 8 kg, 1400 U/min.
WM14NK98

Maßzeichnungen

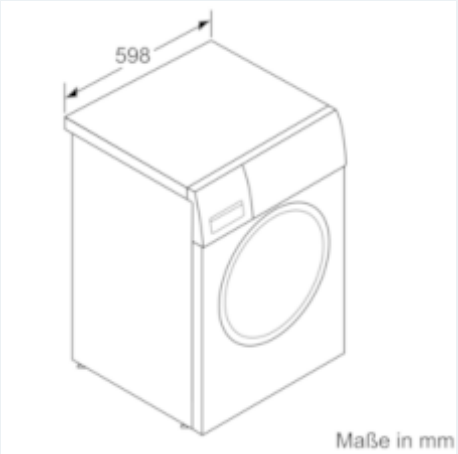

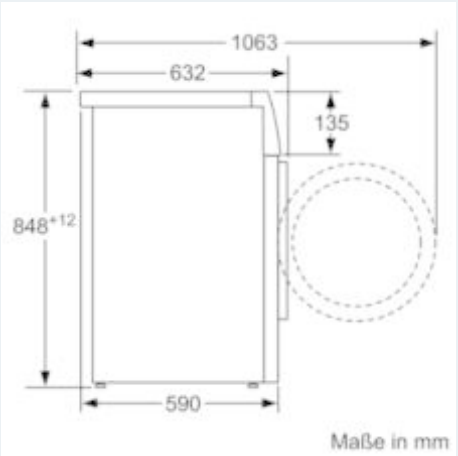

Name oder Handelsmarke des Lieferanten:	Siemens				
Anschrift des Lieferanten [b]:	BSH Hausgeräte GmbH, Carl-Wery-Str. 34, 81739 Munich, Germany				
Modellkennung:	WM14NK98				
Allgemeine Produktparameter:					
Parameter	Wert		Parameter	Wert	
Nennkapazität [a] (kg)	8.0		Abmessungen in cm	Höhe	84.8
				Breite	59.8
				Tiefe	59.0
EEIW [a]	68.6		Energieeffizienzklasse [a]	C [c]	
Wascheffizienzindex [a]	1.04		Spülwirkung (g/kg) [a]	4.5	
Energieverbrauch in kWh [pro Betriebszyklus] im eco-Programm bei Kaltwasseranschluss. Der tatsächliche Energieverbrauch hängt von der jeweiligen Nutzung des Geräts ab.	0.624		Wasserverbrauch in Litern pro Betriebszyklus im Programm „eco 40-60“. Der tatsächliche Wasserverbrauch hängt von der jeweiligen Nutzung des Geräts und vom Härtegrad des Wassers ab.	43	
Höchste Temperatur innerhalb der behandelten Textilien [a] (°C)	Nennkapazität	44	Restfeuchte [a] (%)	Nennkapazität	50
	halbe Nennkapazität	37		halbe Nennkapazität	50
	Viertel der Nennkapazität	23		Viertel der Nennkapazität	56
Schleuderdrehzahl [a] (U/min)	Nennkapazität	1400	Schleudereffizienzklasse [a]	B [c]	
	halbe Nennkapazität	1400			
	Viertel der Nennkapazität	1400			

<table>
<tr><td rowspan="3">Programmdauer [a] (h:min)</td><td>Nennka-pazität</td><td>3:29</td><td rowspan="3">Art</td><td rowspan="3">Freistehend</td></tr>
<tr><td>halbe Nennka-pazität</td><td>2:44</td></tr>
<tr><td>Viertel der Nennka-pazität</td><td>2:11</td></tr>
<tr><td>Luftschallemissionen im Schleudergang [a] (dB(A) re 1 pW)</td><td colspan="2">72</td><td>Luftschallemissionsklasse [a] (Schleudergang)</td><td>A</td></tr>
<tr><td>Aus-Zustand (W)</td><td colspan="2">0.10</td><td>Bereitschaftszustand (W)</td><td>0.50</td></tr>
<tr><td>Zeitvorwahl (W) (falls zutreffend)</td><td colspan="2">1.60</td><td>vernetzter Bereitschaftsbetrieb (W) (falls zutreffend)</td><td>1.50</td></tr>
<tr><td colspan="4">Mindestlaufzeit der vom Lieferanten angebotenen Garantie [b] :</td><td>2 Jahre</td></tr>
<tr><td colspan="4">Dieses Produkt ist so konzipiert, das es während des Waschzyklus Silberionen freisetzt</td><td>Nein</td></tr>
<tr><td colspan="5">Weitere Angaben:</td></tr>
<tr><td colspan="5">Weblink zur Website des Lieferanten, auf der die Informationen gemäß Anhang II Nummer 9 der Verordnung (EU) 2019/2023 der Kommission [d] [b] zu finden sind: www.siemens-home.bsh-group.com/energylabel</td></tr>
<tr><td colspan="5">[a] Angaben für das Programm „eco 40-60“.

[b] Änderungen dieser Einträge gelten nicht als relevante Änderungen im Sinne des Artikels 4 Absatz 4 der Verordnung (EU) 2017/1369.

[c] Wenn der endgültige Inhalt dieser Zelle in der Produktdatenbank automatisch generiert wird, darf der Lieferant diese Daten nicht eingeben.

[d] Verordnung (EU) 2019/2022 der Kommission vom 1. Oktober 2019 zur Festlegung von Ökodesign-Anforderungen an Haushaltsgeschirrspüler gemäß der Richtlinie 2009/125/EG des Europäischen Parlaments und des Rates, zur Änderung der Verordnung (EG) Nr. 1275/2008 der Kommission und zur Aufhebung der Verordnung (EU) Nr. 1016/2010 der Kommission (siehe Seite 267 dieses Amtsblatts).</td></tr>
</table>