Constructa

Waschmaschine, Frontlader, 7 kg, 1400 U/min.
CWF14N11

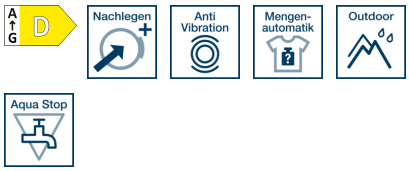

CWF14N11

Leistung und Verbrauch

- Energieeffizienzklasse[1]: D
- Stromverbrauch[2] / Wasserverbrauch[3]: 69 kWh / 45 Liter
- Nennkapazität: 1 - 7 kg
- Programmlaufzeit#: 3:20 h:min
- Schleudereffizienzklasse: B
- Schleuderdrehzahl**: 400 - 1400 U/Min.
- Geräuschwert: 74 dB (A) re 1 pW
- Geräuscheffizienzklasse: B

Programme

- Spezialprogramme: Trommel reinigen (mit Erinnerungsfunktion), Dessous, Dunkle Wäsche, Spülen, Hemden, Outdoor, Abpumpen / Schleudern, Schnell/Mix, Schnell 15/30 Min. , Fein/Seide, Wolle-Handwäsche

Optionen

- Touch Control-Tasten: Vorwäsche, Fertig in, Temperatur, Schnell, Start / Pause mit Nachlegefunktion, Drehzahlabwahl/ Spülstop

Komfort und Sicherheit

- BLDC-Motor
- Anti Vibration Design - mehr Stabilität und Laufruhe
- Vollelektronische Einknopf-Bedienung für alle Wasch- und Spezialprogramme
- Großes Display für Temperatur, Drehzahl, Restzeit, 24 h Endezeitvorwahl und Beladungsempfehlung
- Stufenlose Mengenautomatik
- Schaumerkennung
- Unwuchtkontrolle
- Signal am Programmende
- Kindersicherung
- 30 cm-Bullauge, weiß-schwarzgrau mit 180° Türöffnungswinkel
- Komfortverschluss mit
- Metallverschlusshaken
- Aqua Stop: eine Constructa Garantie bei Wasserschäden - ein Geräteleben lang.*

Technische Informationen

- Unterschiebbar ab 85 cm Nischenhöhe
- Gerätemaße (H x B x T): 84.8 cm x 59.8 cm x 55.0 cm

Sonderzubehör

WMZ2200 Bodenbefestigung
WMZ2381
WMZPW20W Podest mit Auszug, Waschmaschine, cubic
WX975600 Bodenbefestigung
WZ10131 Zulauf-Verlängerung
WZWP20W Podest mit Auszug, Waschmaschine, cubic

Zubehör

4242004248668

Constructa

Waschmaschine, Frontlader, 7 kg, 1400 U/min.
CWF14N11

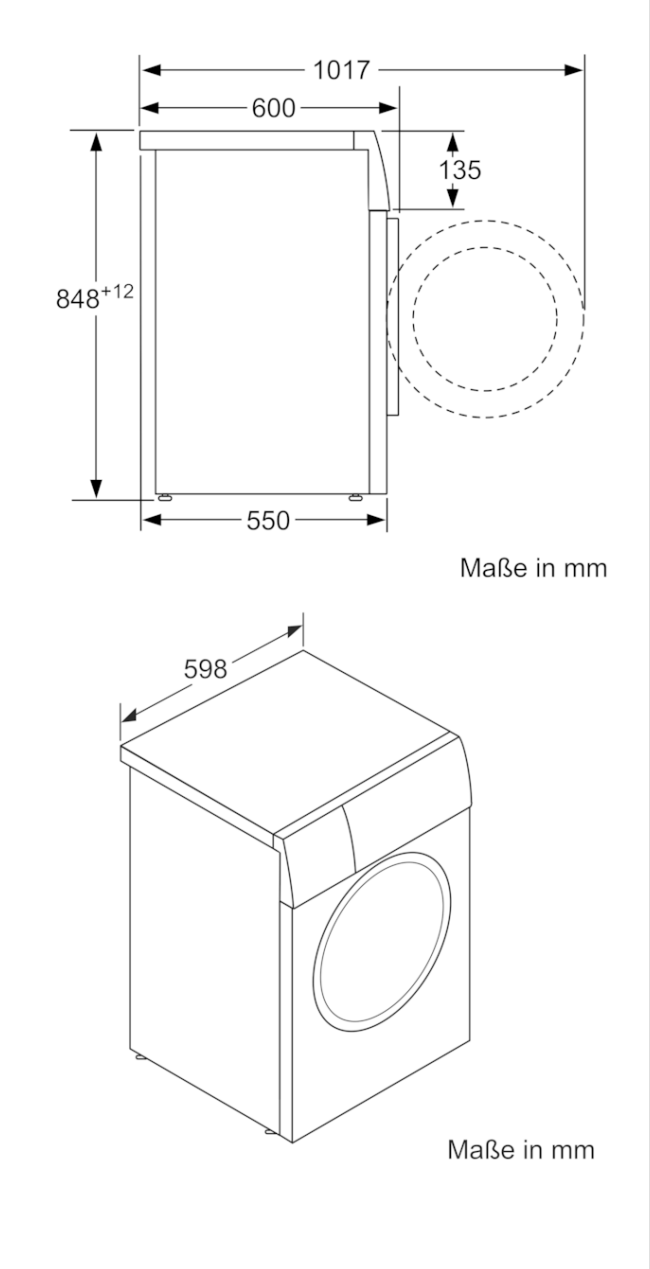

Ausstattungsmerkmale

Energieeffizienzklasse: D
Gewichteter Energieverbrauch in kWh pro 100 Waschzyklen im Programm eco 40-60: 69
Maximale Kapazität in kg: 7,0
Wasserverbrauch in Litern im eco-Programm pro Betriebszyklus: 45
Dauer des Programms eco 40-60 in Stunden und Minuten bei Nennkapazität: 3:20
Schleudereffizienzklasse des Programms eco 40-60: B
Luftschallemissionsklasse: B
Luftschallemissionen: 74
Bauform: Standgerät
Höhe der Arbeitsplatte (mm): 850
Abmessungen des Gerätes (mm): 848 x 598 x 550
Nettogewicht (kg): 69,848
Anschlusswert (W): 2300
Absicherung (A): 10
Spannung (V): 220-240
Frequenz (Hz): 50
Approbationszertifikate: CE, VDE
Länge Anschlusskabel (cm): 210
Türanschlag: Links
Rollen: Nein
Leistung Standby/Netzwerk: Bitte beachten Sie die Hinweise in der Gebrauchsanweisung, wenn Sie die WiFi-Funktion ausschalten möchten.:
Zeit auto-Standby/Netzwerk:
EAN-Nummer: 4242004248668
Reparaturindex:
Art der Installation: Standgerät

Verbrauchs- und Anschlusswerte

erstellt am 2021-08-26